URZĄD MIASTA
LEGNICA
Wydział Gospodarki Przestrzennej
Architektury i Budownictwa

Pi	100kW	100kW	75kW	100kW	---	---	---	---	---	---	170kW	34kW	---	---	---	---	-	30kW	---	-	48kW	---	---	Pi
Pz	100kW	100kW	75kW	100kW	---	---	---	---	---	---	---	34kW	---	---	---	---	--	--	---	-	48kW	---	---	Pz
Ir	---	---	120A	---	---	---	---	---	---	---	---	55A	---	---	---	---	--	--	---	-	77,1A	---	---	Ir
Typ kabla zasilającego	YKY 4x150	YKY 4x150	2YSLCYK-JB 4x120	YKY 4x150	---	2x (3xYKY 1x240)+YKY 1x240	---	---	2x (3xYKY 1x240)+YKY 1x240	---	2x YKY 5x120+YKY 1x240	YKY 4x70	---	---	---	---	2xYKYżo 5x70	YAKY 4x25	---	YAKY 4x150	YKY 4x50	---	---	Typ kabla zasilającego
Długość	---	---	65m	---	---	---	---	---	---	---	---	170m	---	---	---	---	-	-	---	-	55m	---	---	Długość

Opis	Zasilanie pompy P4	Zasilanie pompy P3	Zasilanie pompy P7	Zasilanie pompy P1	Ochrona przepięciowa i kontrola zasilania	Pole zasilające nr 1	Kontrola zasilania	Sprzęgło i układ SZR	Pole zasilające nr 2	Ochrona przepięciowa i kontrola zasilania	Rozdzielnica RPG - agregaty	Pompownia I stopnia zasil. rezerw.	REZERWA	Próbopobierak	REZERWA	REZERWA	Zasil. rozdzielni bud. zagęszczarki	Kompresor nr 2	REZERWA	Wymiennikownia CO	RK - budynek krat zasilanie nr 2	REZERWA	Zasilanie rezerwowe pole nr 1	Opis
Numer pola	Pole nr 5		Pole nr 6		Pole nr 7		Pole nr 8		Pole nr 9		Pole nr 10	Pole nr 11						Pole nr 12						Numer pola

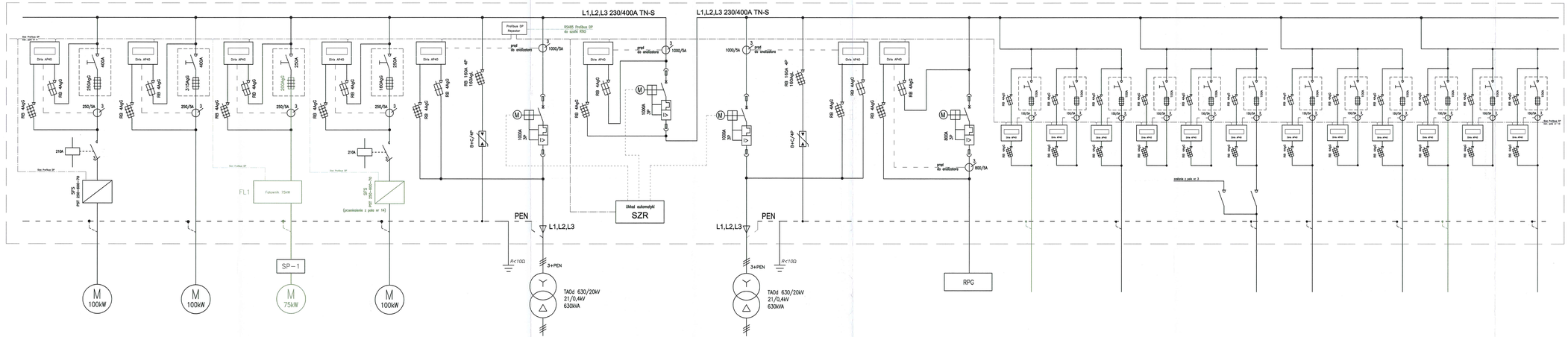

Uwaga!
Elementy projektowane zaznaczono kolorem zielonym

OCHRONA OD PORAŻEŃ:
SAMOCZYNNE WYŁĄCZENIE ZASILANIA

ul. Sikorskiego 19,
65-454 Zielona Góra
tel:(68) 451-85-86
e-mail: sekretariat@esko.org.pl

ESKO CONSULTING

Obiekt:	"Przebudowa i rozbudowa Oczyszczalni Ścieków w Legnicy w części ściekowej"		Skala -:-
Tytuł rys.:	Przebudowa i rozbudowa rozdzielni RGNN		nr rys. EL-09
Projektował:	mgr inż. Arkadiusz Sadowski	nr upr. 130/90/ZG	podpis
Sprawdził:	mgr inż. Andrzej Wróblewski	nr upr. LBS/0096/POOE/12	podpis